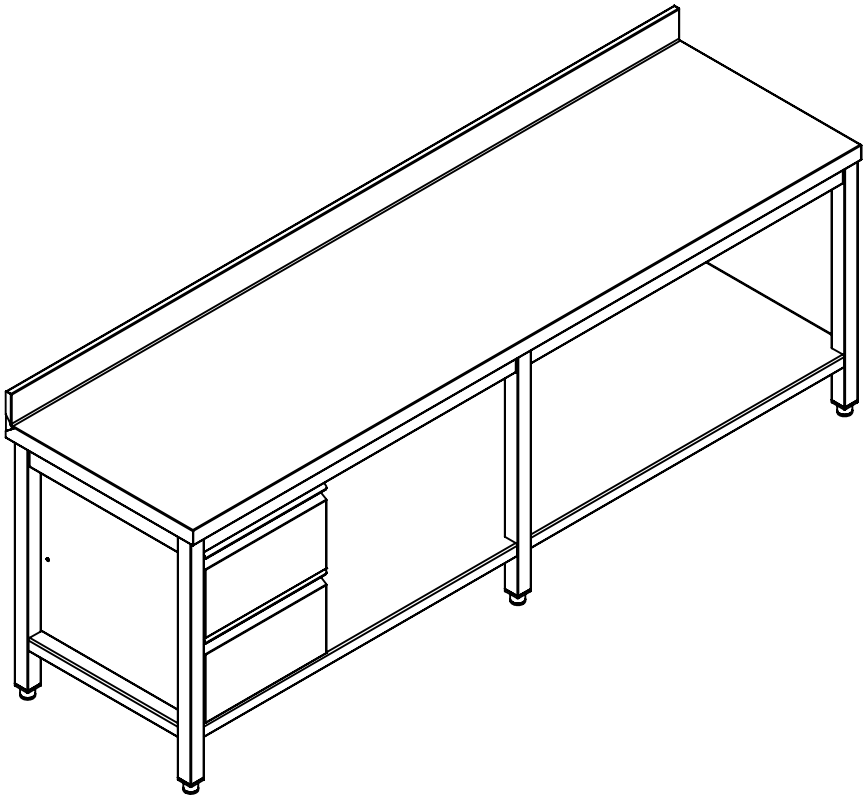

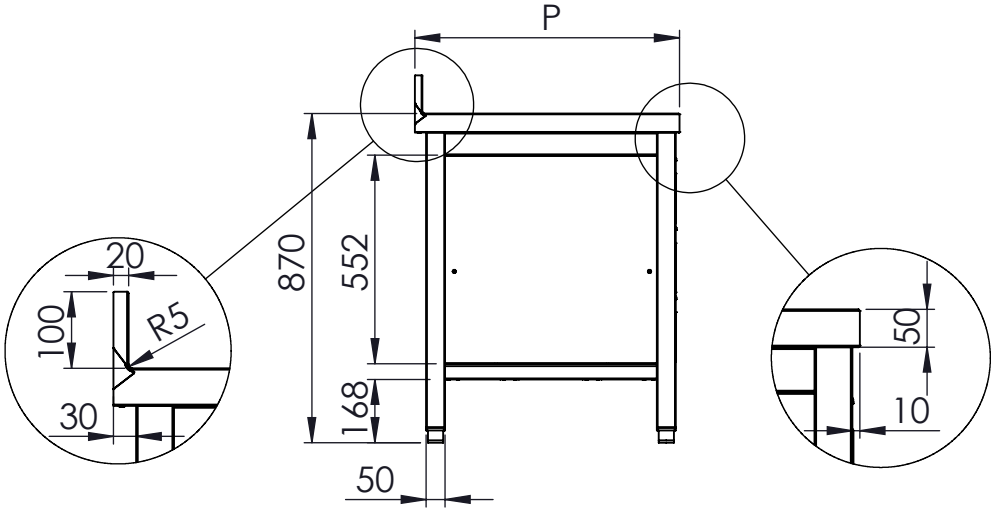

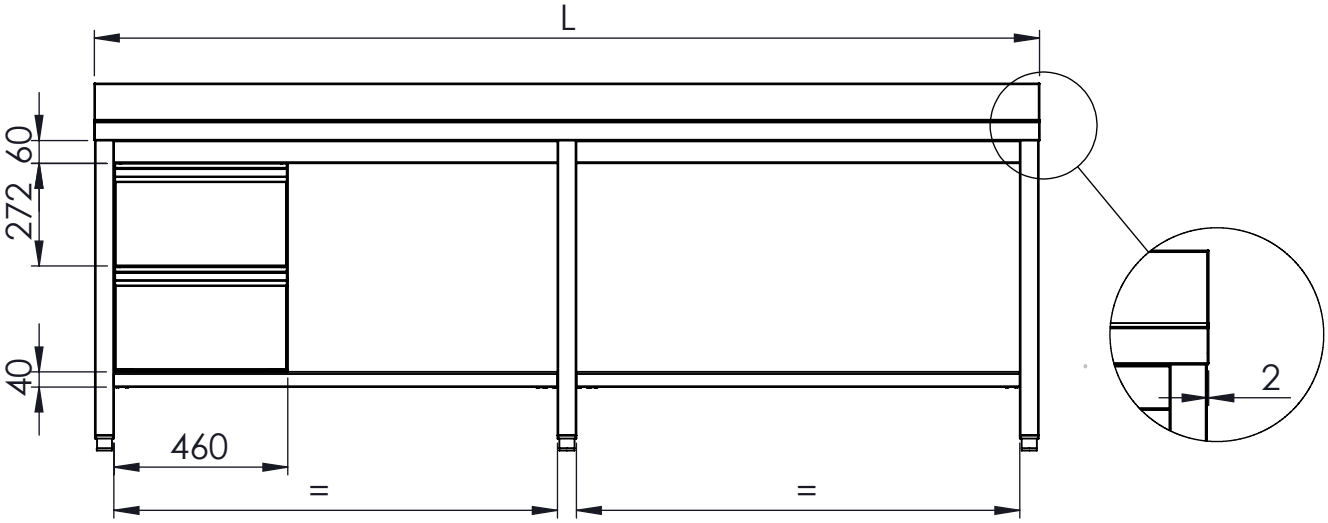

DISEGNATO		CODICE: 9146		
DATA	25/11/2024			
PESO				
SCAMINOX INNOVATION QUALITY		CONFIGURAZIONE:		
		SCALA:1:20	A4	FOGLIO 1 DI 1

Z:\D2020\LINEE UNIFICATE\LINEA QUALITY TAVOLI\9100 TAVOLO APERTO 6 GAMBE CON SOTTOPIANO-LINEA QUALITY\